KONSTRUKČNÍ SCHÉMA 1:200

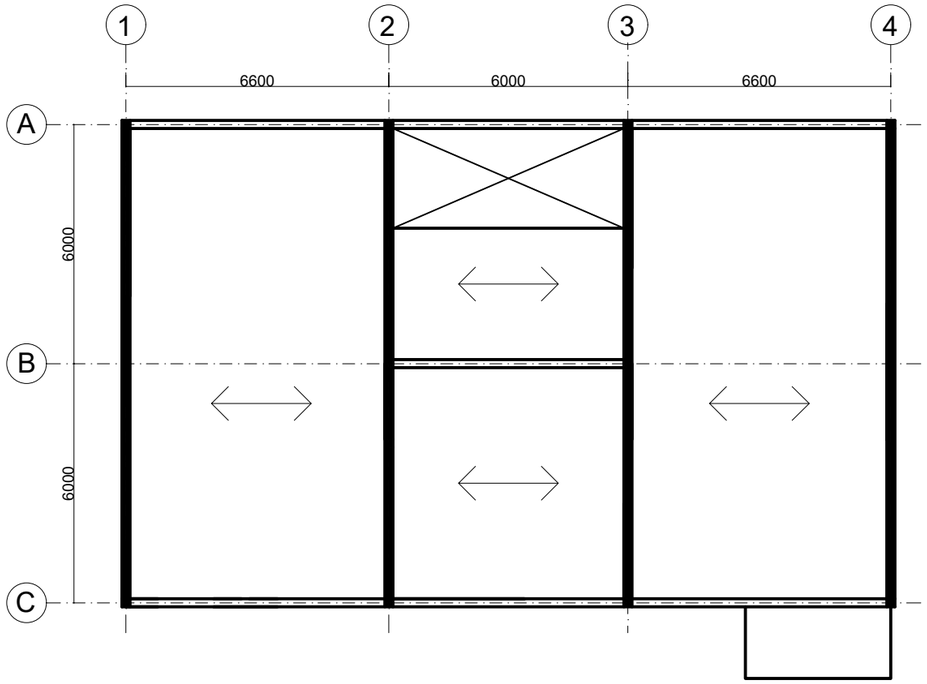

VÝKRES STROPU 1:50

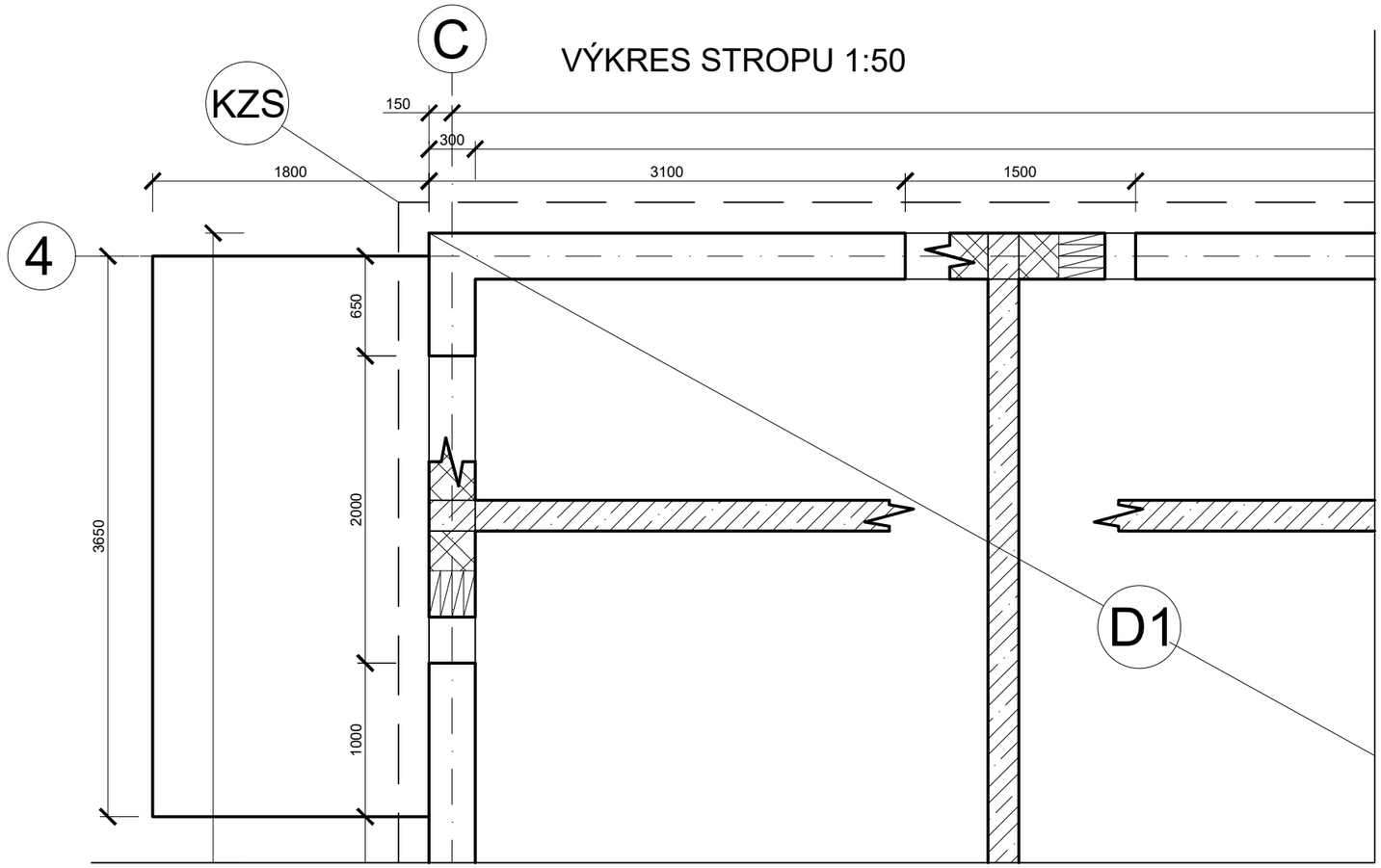

ŘEZ 1:50

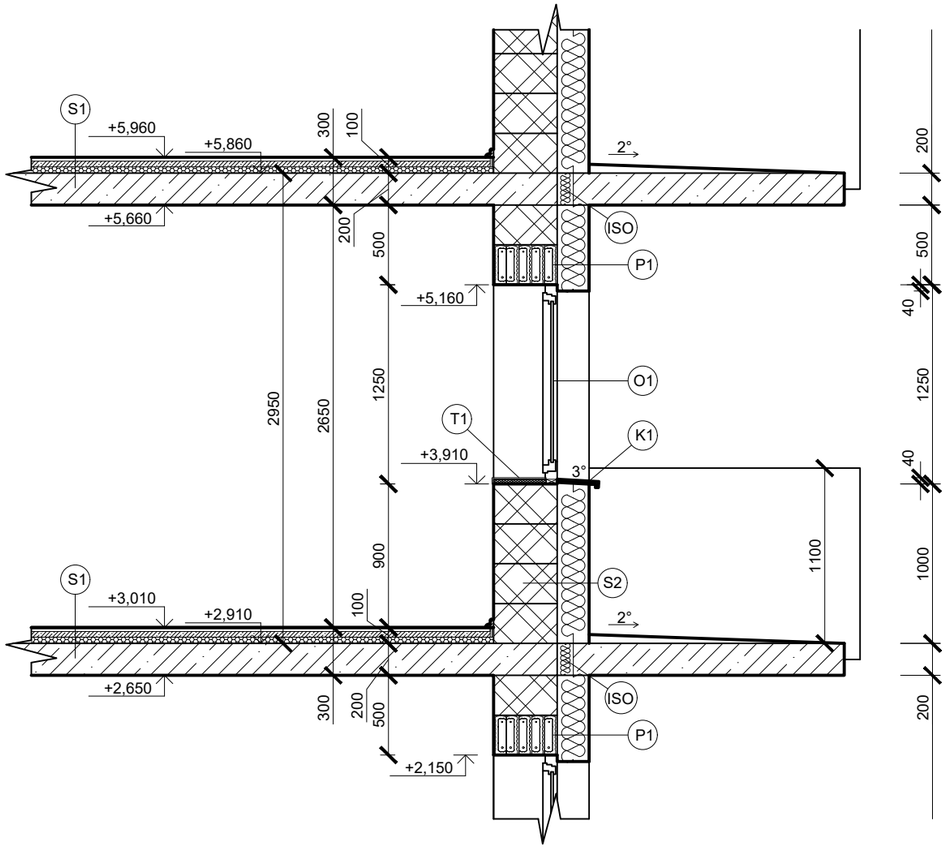

LEGENDA MATERIÁLŮ

- OBVODOVÉ ZDIVO
  POROTHERM 44T PROFI
- ŽELEZOBETON
  BETON C 25/30, OCEL B500B
- TEPELNÁ IZOLACE
  ISOVER EPS 200
- KROČEJOVÁ IZOLACE
  ROCLWOOL STEPROCK ND

STATICKÉ SCHÉMA

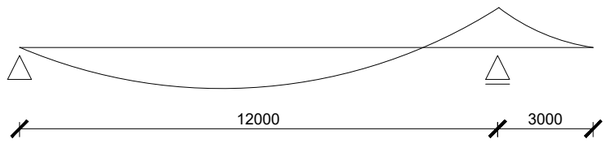

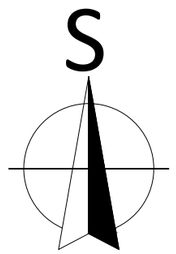

STUDENT	Petr Borecký		
VYUČUJÍCÍ	Ing. Jakub Mazura		
PŘEDMĚT	124 PSI1	FORMÁT	A3
		MĚŘÍTKO	1:50
		DATUM	28.11. 2024
OBSAH : Předsazené konstrukce		Č. VÝKR.	8a